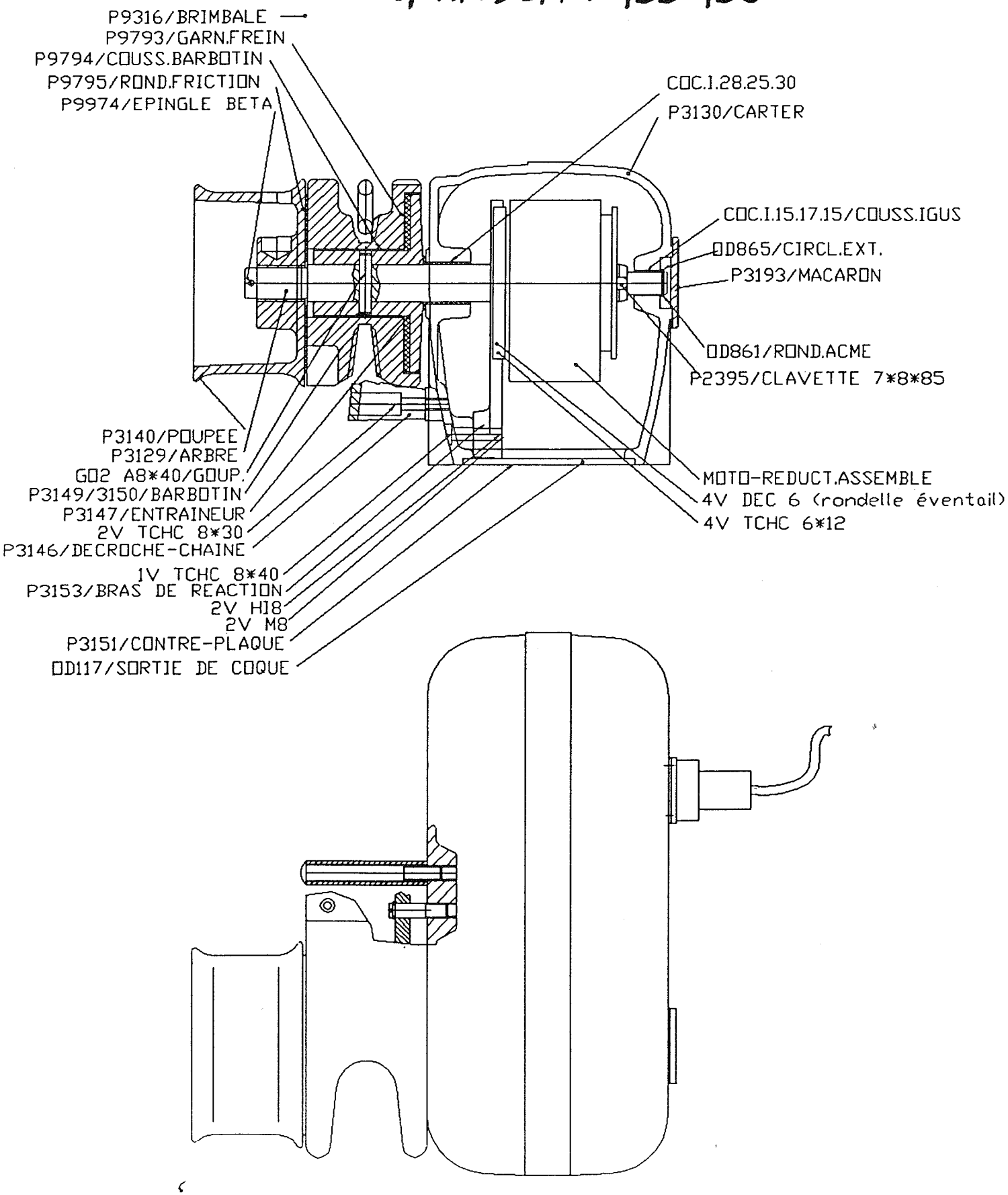GUINDEAU 455-456